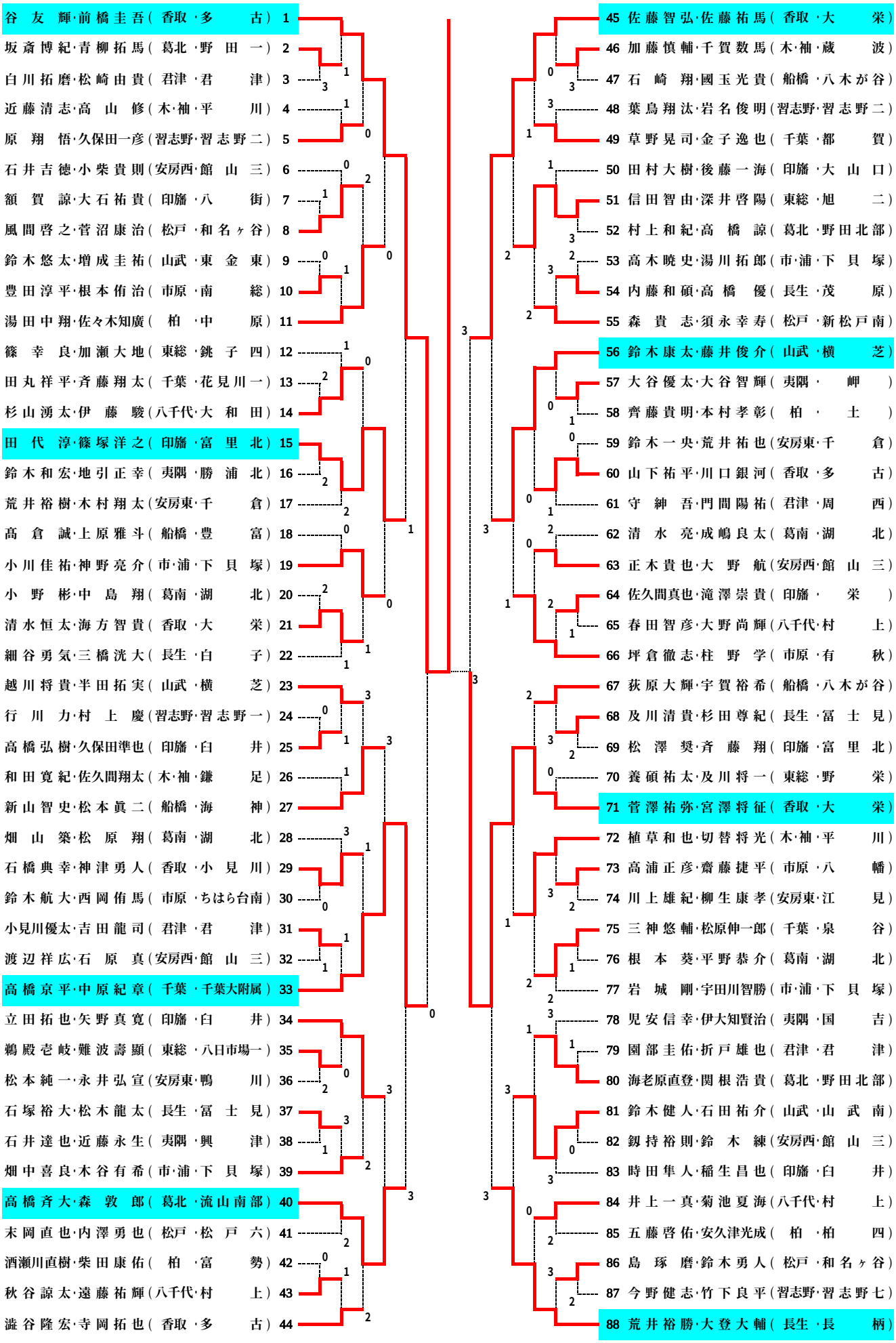平成17年度　千葉県中学校総合体育大会　ソフトテニス　男子個人