ジュニア　ハイ
トーナメント(女子・団体)

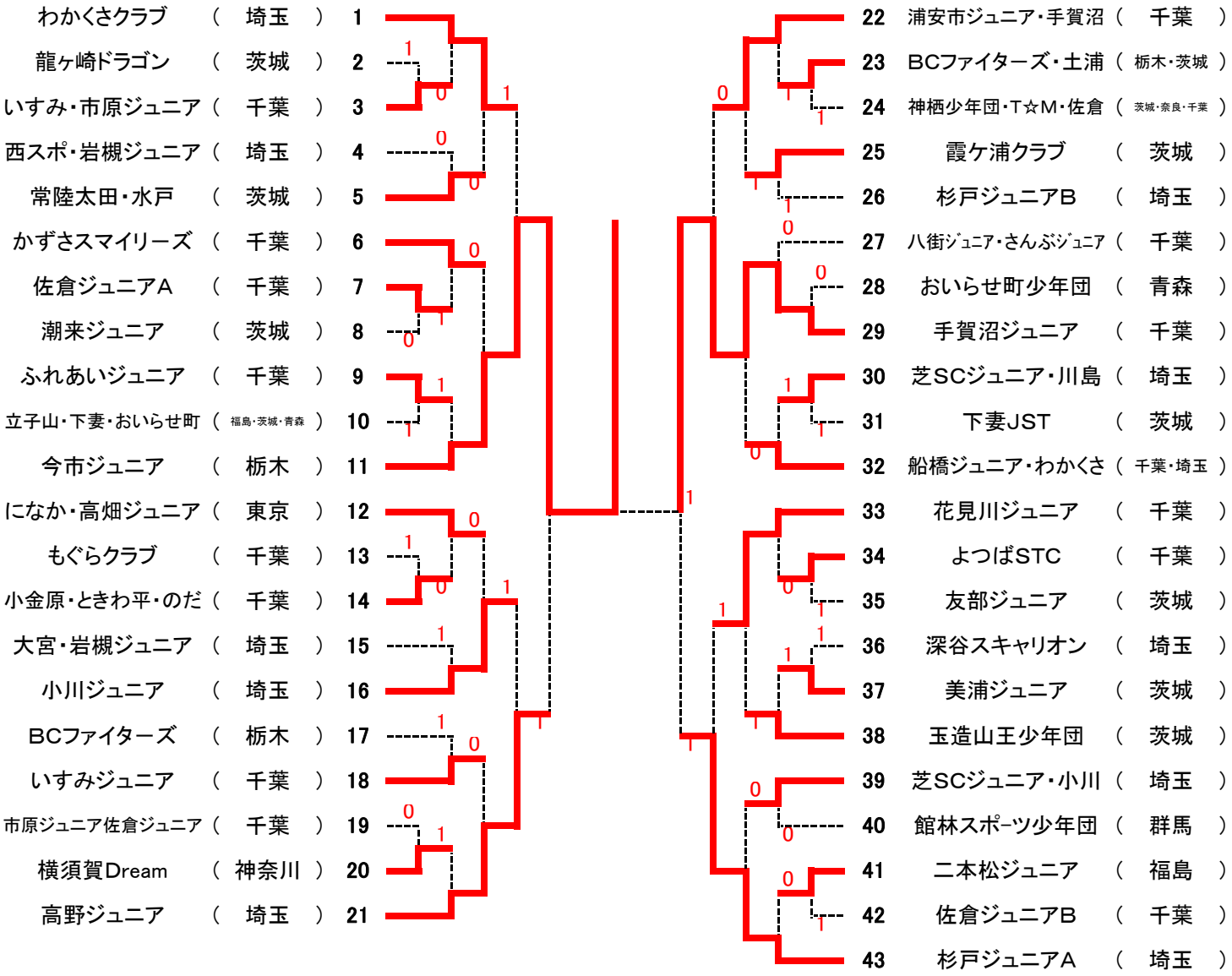
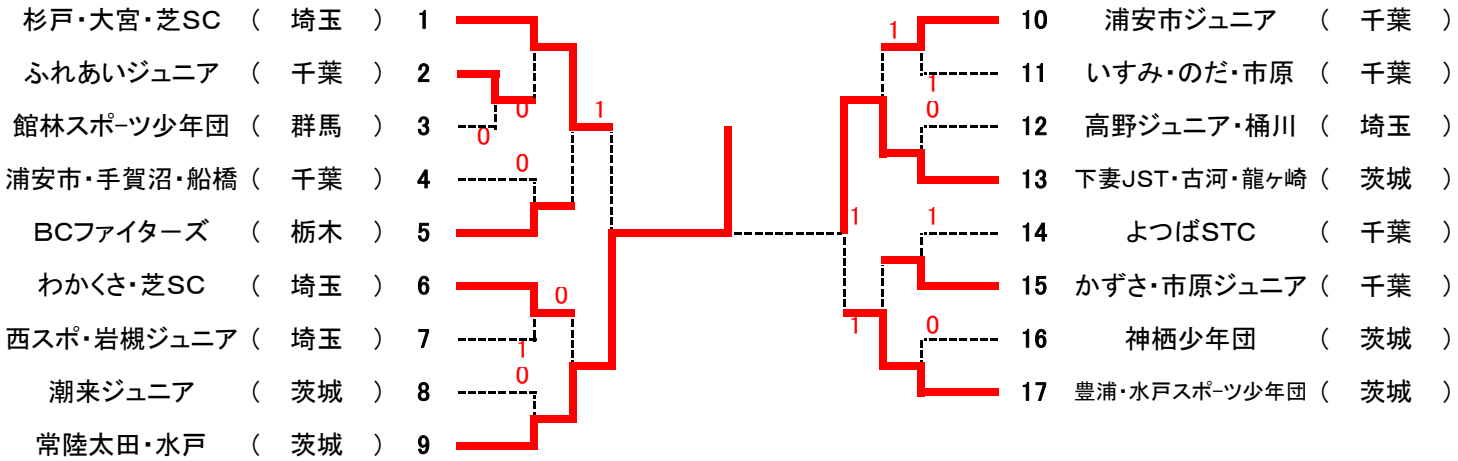
ジュニア　ロー
トーナメント(女子・団体)