男子シングルス (1)

1	阿部	千城台南	千葉	
2	飯塚	吾妻	印旛	
3	唐鎌(悠)	平川	木袖	
4	瓜生	多古	香取	
5	伊藤	横芝	山武	
6	小林	富浦	安房西	
7	長沼	高津	八千代	
8	川口	逆井	柏	
9	鯉沼	南行徳	市浦	
10	平野(一)	富津	君津	
11	菅井	三田	船橋	
12	内海	辰巳台	市原	
13	深山	茂原東	長生	
14	日向	白山	葛南	
15	井元	佐倉	印旛	
16	中村	勝浦	夷隅	
17	後藤	松ヶ丘	千葉	
18	小川	千城台南	千葉	
19	斉藤	江見	安房東	
20	大野	大網	山武	
21	田口	市川六	市浦	
22	鳥山	我孫子	葛南	
23	寺田	常盤平	松戸	
24	長谷川	亀山	君津	
25	酒井	八幡	市原	
26	岡崎	草野	千葉	
27	松島	習志野一	習志野	
28	尾之内	成田付属	印旛	
29	米谷	銚子六	東総	
30	平田	成東	山武	
31	岡村	野田二	葛北	
32	藤江	白山	葛南	
33	小金	大洲	市浦	
34	高橋	法田	船橋	

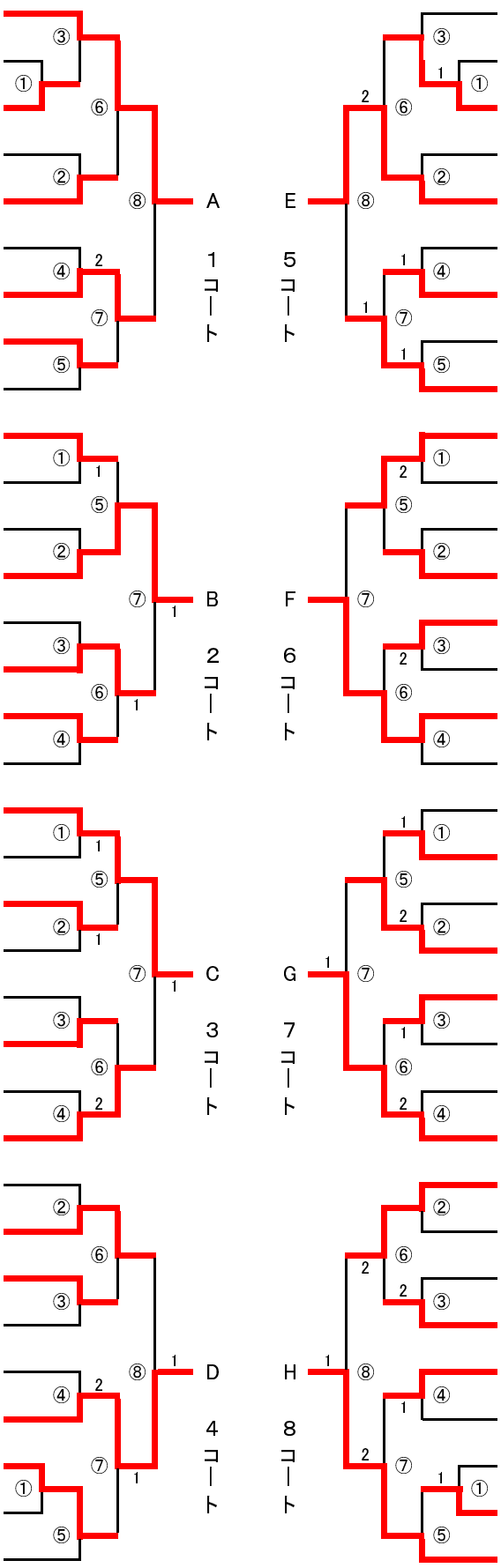

殿岡	御宿	夷隅		35
宮城	習志野四	習志野		36
松田	村上東	八千代		37
小深山	早野	長生		38
矢田部	流山北部	葛北		39
大久保	有吉	千葉		40
檜垣	二宮	船橋		41
髙橋	銚子六	東総		42
佐藤(大)	鎌ヶ谷三	葛南		43
濱田	鎌ヶ谷三	葛南		44
東郷	成田付属	印旛		45
中村	花園	千葉		46
五木田	成東	山武		47
井﨑	松丘	君津		48
熊谷	鴨川	安房東		49
友永	市川六	市浦		50
篠崎	市東	市原		51
木村	成東	山武		52
渡辺	市川六	市浦		53
柳沼	原山	印旛		54
鈴木	千城台南	千葉		55
勝木	富浦	安房西		56
高橋	大穴	船橋		57
村田(俊)	蔵波	木袖		58
佐藤(智)	多古	香取		59
矢口	白山	葛南		60
井藤	大椎	千葉		61
竹中	原山	印旛		62
吉田	市川六	市浦		63
大士	中原	柏		64
平野(裕)	富津	君津		65
進木	和名ヶ谷	松戸		66
行方	横芝	山武		67
今井	八幡	市原		68

男子シングルス（2）

69	月輪	小糸	君津	
70	杉田	東高津	八千代	
71	三橋	三和	市原	
72	佐藤	佐倉	印旛	
73	藤本	鋸南	安房西	
74	佐々木	鴨川	安房東	
75	佐藤(大)	白山	葛南	
76	高倉	市川六	市浦	
77	ルペル	松ケ丘	千葉	
78	阿部	鎌ケ谷三	葛南	
79	新井	栄	印旛	
80	稲垣	横芝	山武	
81	桐川	勝浦	夷隅	
82	小林	柏五	柏	
83	中村	市川六	市浦	
84	鍋島	七林	船橋	
85	佐藤	千城台南	千葉	
86	清水	二宮	船橋	
87	小川	横芝	山武	
88	小柴	白山	葛南	
89	所	木間ヶ瀬	葛北	
90	安藤	市原	市原	
91	市原	松ケ丘	千葉	
92	鈴木(俊)	松丘	君津	
93	林	多古	香取	
94	塚本	東邦	習志野	
95	太田原	常盤平	松戸	
96	水野	市川六	市浦	
97	伊藤(仁)	長浦	木袖	
98	西野	旭一	東総	
99	徳益	茂原東	長生	
100	大竹	東金北	山武	
101	古田	千葉大附属	千葉	
102	山崎	船穂	印旛	

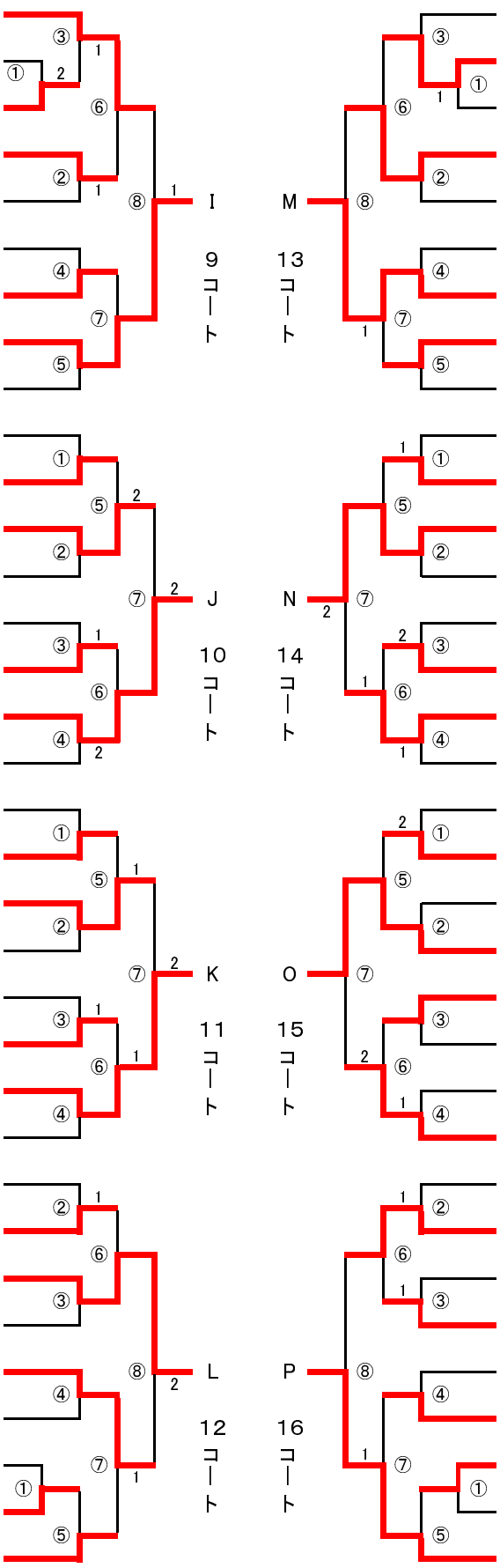

桂	新宿	千葉		103
中村	成田付属	印旛		104
山内	大網	山武		105
黒沢	市川六	市浦		106
藤内	鎌ケ谷三	葛南		107
佐藤	村上東	八千代		108
根本	流山東部	葛北		109
原田	富津	君津		110
中村	ちはら台南	市原		111
岡野	銚子一	東総		112
谷	習志野一	習志野		113
林	市川六	市浦		114
佐藤	習志野台	船橋		115
南	千城台南	千葉		116
谷田部	四街道旭	印旛		117
小薗江	松戸四	松戸		118
紺野	鎌ケ谷三	葛南		119
中村	長生	長生		120
軽込	三芳	安房西		121
広田	江見	安房東		122
成冨	千城台南	千葉		123
戸田	東金	山武		124
白鳥	逆井	柏		125
楠田	葛飾	船橋		126
斉藤	三和	市原		127
佐藤(優)	多古	香取		128
西織	渋谷幕張	千葉		129
目羅	勝浦	夷隅		130
黒田	鎌ケ谷二	葛南		131
長嶋	富津	君津		132
泉水	木二	木袖		133
石橋	四街道旭	印旛		134
伊藤	東金西	山武		135
斉藤	市川六	市浦		136